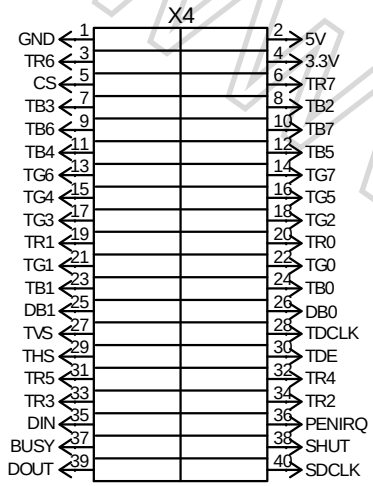

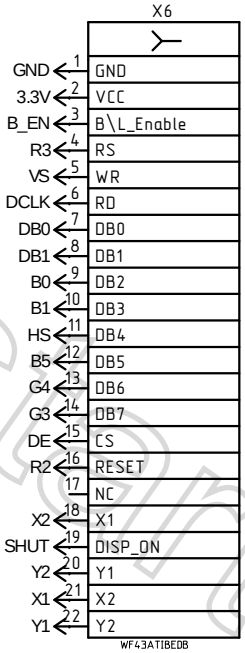

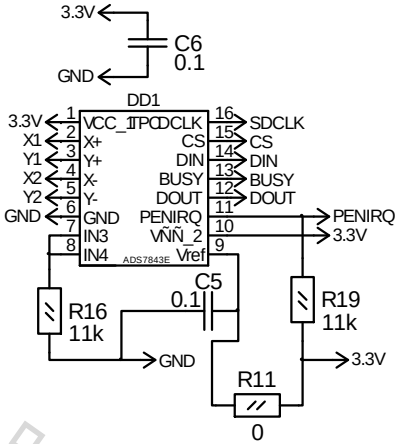

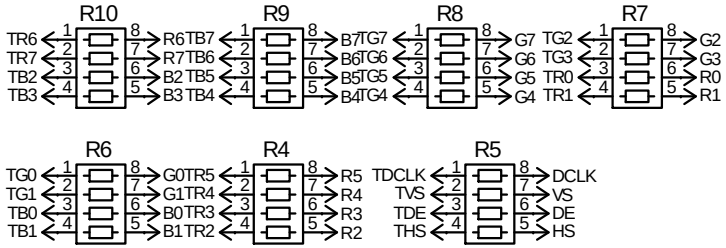

SK-WF43BTIBED0-Plug
www.starterkit.ru

V1.A

www.starterkit.ru